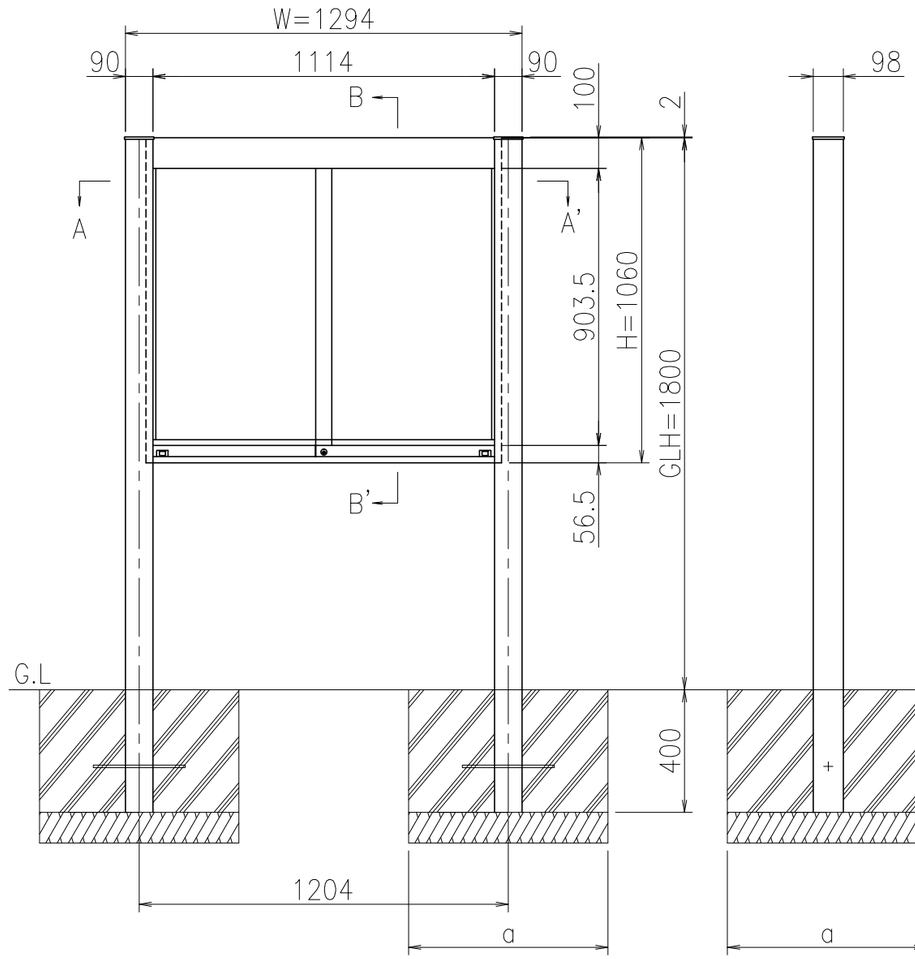

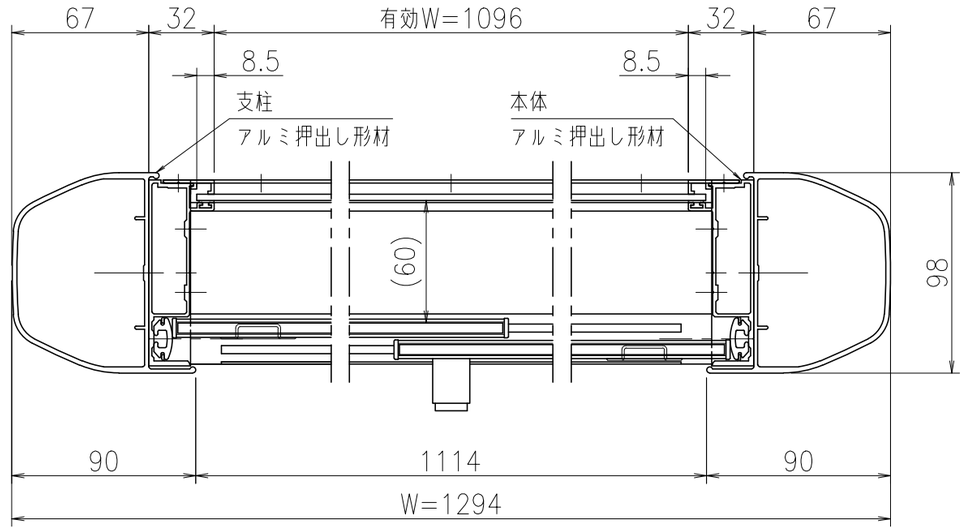

A−A'断面図（S=1：3）

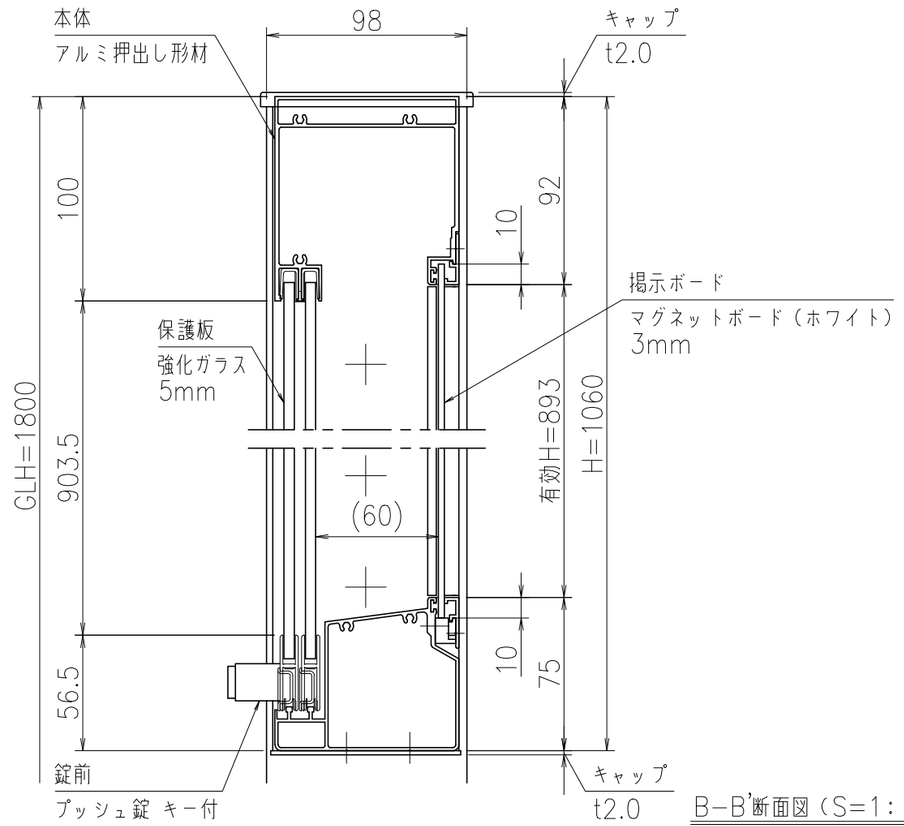

B−B'断面図（S=1：3）

※有効W,有効Hは掲示可能寸法を示す。

本体・支柱：アルミ押出し形材　クリアー付　　重量：34kg
色　　調：SLC（サンシルバー），BD（ダークブロンズ）
掲示ボード：マグネットボード（ホワイト）3mm
（マグネット付）
照　　明：なし
保　護　板：強化ガラス 5mm
錠　　前：プッシュ錠 キー付

基礎寸法 a

基準風速	地耐力（kN/m²）	
Vo（m/s）	50	100
30	500	400
32	550	400
34	550	450
36	600	450
38	650	500

御承認	KASHII	名称 ポステージ PKA−H−1210−S_照明なし_強化_キー付	尺度（A3） 1:20 作成日 2018.04.09

A3